ANGELO PO - BASE REFRIGERATA 390 lt,prof.70 cm, -2/+8°C
6EB4A - 25-07-2006 » 19-05-2010

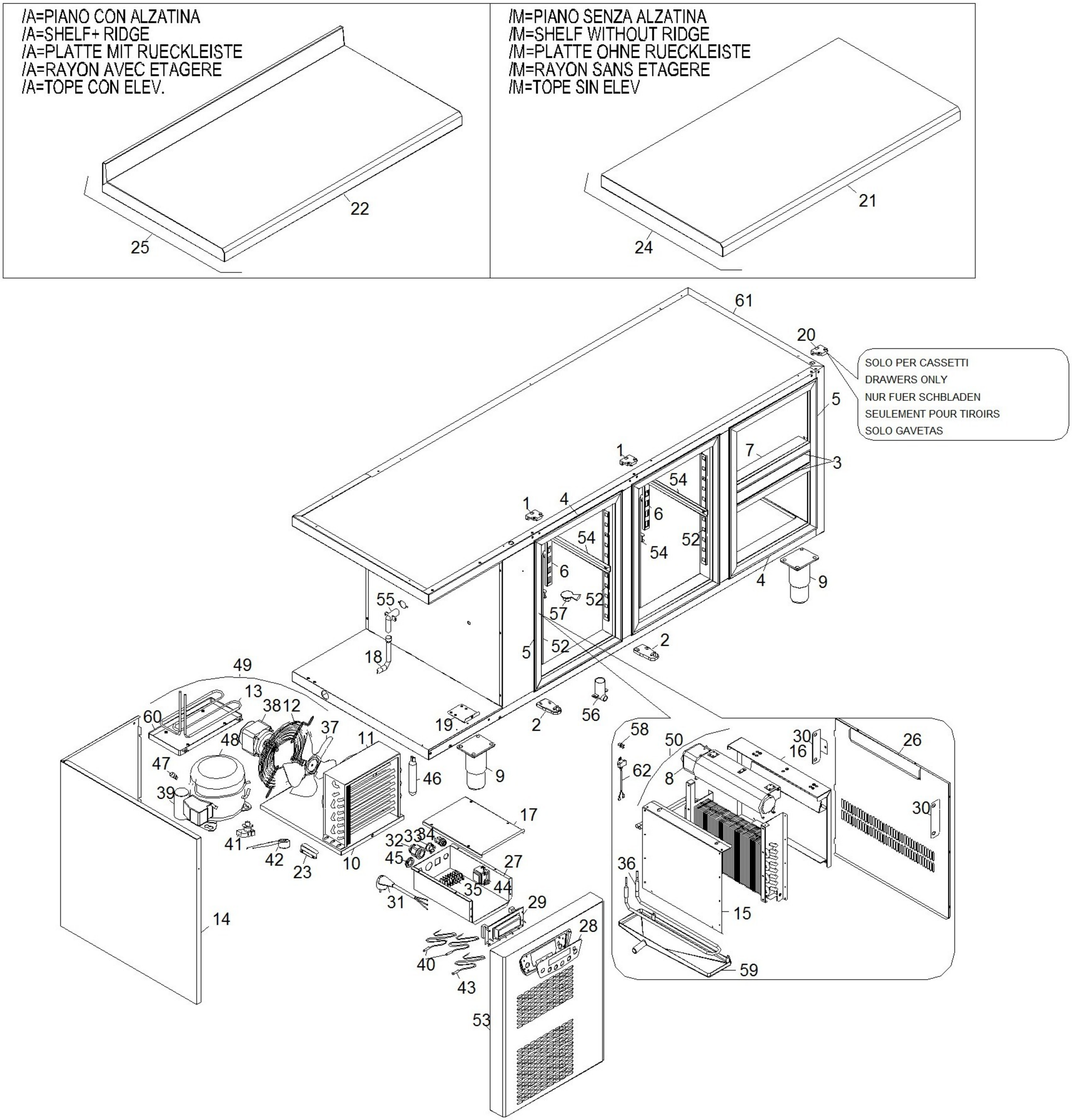

ANGELO PO - BASE REFRIGERATA 390 lt,prof.70 cm, -2/+8°C
6EB4A - G008080 - GRUPPO PORTE-CASSETTI - 25-07-2006 » 19-05-2010

Modello Typ Model Modele Modelo
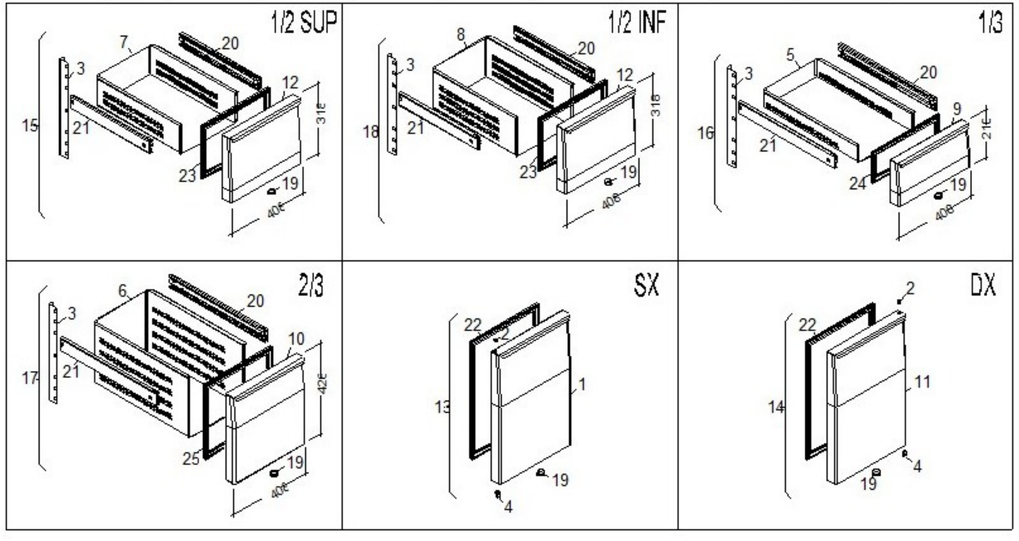
		6MA 6MAA 6MAM 6EA 6EAA 6EAM 6EAB 6EABA 6EABM	6MA2 6MA2A 6MA2M 6EA2 6EA2A 6EA2M	6EA13 6EA13A 6EA13M	6EA11 6EA11A 6EA11M	6MB 6MBA 6MBM 6EB 6EBA 6EBM 6EBB 6EBBA 6EBBM	6MB2 6MB2A 6MB2M 6EB2 6EB2A 6EB2M	6MB4 6MB4A 6MB4M 6EB4 6EB4A 6EB4M	6MB11 6MB11A 6MB11M 6EB11 6EB11A 6EB11M	6EB13 6EB13A 6EB13M	6EB22 6EB22A 6EB22M	6MC 6MCA 6MCM 6EC 6ECA 6ECM 6ECB 6ECBA 6ECBM	6MC2 6MC2A 6MC2M 6EC2 6EC2A 6EC2M	6MC4 6MC4A 6MC4M 6EC4 6EC4A 6EC4M	6MC11 6MC11A 6MC11M 6EC11 6EC11A 6EC11M	6EC13 6EC13A 6EC13M	6EC22 6EC22A 6EC22M
Num.cassetti Schublad Drawers Tiroirs Gabetas	1/2SUP	-	1	-	-	-	1	2	-	-	-	-	1	2	-	-	-
	1/2INF	-	1	-	-	-	1	2	-	-	-	-	1	2	-	-	-
	1/3	-	-	3	1	-	-	-	1	3	2	-	-	-	1	3	2
	2/3	-	-	-	1	-	-	-	1	-	2	-	-	-	1	-	2
Porte Türen Doors Portes Puertas	DX	1	-	-	-	1	-	-	-	-	-	1	-	-	-	-	-
	SX	1	1	1	1	2	2	1	2	2	1	3	3	2	3	3	2